ZWISCHENFLANSCH-KUGELHAHN MIT STOPFBUCHSE

KM 9107.X-SB

DN 10–250 PN 16–160

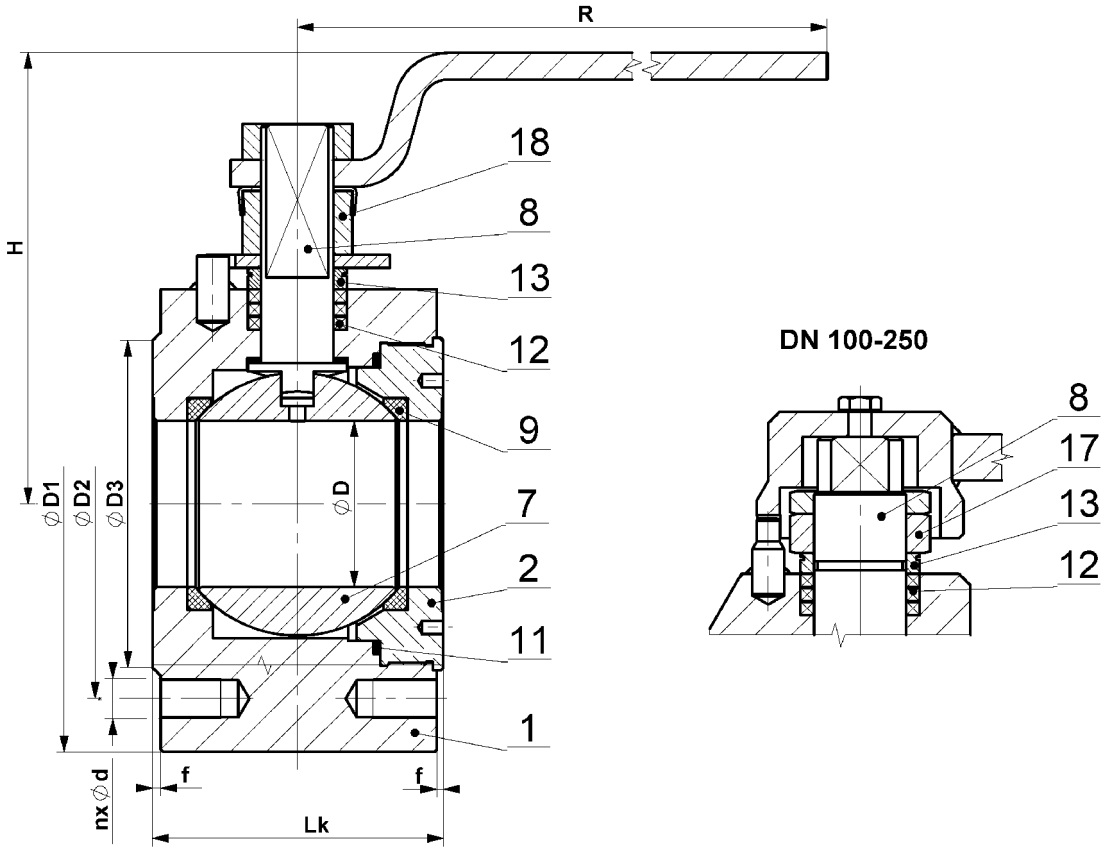

Werkstoffe

Typ KM 9107.**X**-SB		Werkstoff			
		Kohlenstoffstahl		Rostbeständiger Stahl	
Lage	Teilebezeichnung	**X=1** für übliche Temperaturen von −20°C bis +230°C	**X=5** für tiefe Temperaturen von −46°C bis +230°C	**X=3** für Temperaturen von −60°C bis +230°C	**X=4** für Temperaturen von −60°C bis +230°C
1	Gehäuse	1.0577, S355J2	1.0565, A350 LF2	1.4541, A182 F321	1.4571, A182 F316
2	Deckel				
7	Kugel	1.4571, A182 F316, A351 CF8M, ČSN 17 027			
8	Zapfen	1.4021, ČSN 17 027	1.4541, A182 F321	1.4541, A182 F321	1.4571, A182 F316
9	Sitz	PTFE+C, PEEK			
11	Dichtung	Graphit			
12	Stopfbuchse	Graphit			
13	Stopfbuchsendeckel	1.4021, ČSN 17 027			
17	Mutter	1.4021, ČSN 17 027			
18	Mutter	Kl.8, A2-70, A194 Gr. 2H	A2-70, A194 Gr. 7	A2-70, A194 Gr. 8	A2-70, A194 Gr. 8

Andere Werkstoffe auf Verlangen (P265GH, 1.4306, 1.4462 usw.).

Maße und Gewichte

	DN	⌀D	⌀D1	⌀D2	⌀D3	f	n	⌀d	Lk	H	R	Hm / W
PN 16, 25, 40	10	9,5	90	60	40	2	4	M12				
	15	15	88	65	45	2	4	M12	40	107.5	150	1.7
	20	19	105	75	58	2	4	M12	45	91.5	120	2.5
	25	25	115	85	68	2	4	M12	55	126	250	4.1
	32	30	140	100	78	2	4	M16				
	40	38	150	110	88	2	4	M16	68	148.5	250	8.2
	50	47	165	125	102	2	4	M16	80	152	250	11.2
	65	62	185	145	122	2	8	M16	100	177	350	18.2
	80	76	200	160	138	2	8	M16				

	DN	⌀D	⌀D1	⌀D2	⌀D3	f	n	⌀d	Lk	H	R	Hm / W
PN 16	100	95	220	180	158	2	8	M16				
	125	125	250	210	188	2	8	M16				
	150	150	285	240	212	2	8	M20				
	200*	200	340	295	268	2	12	M20	280	-	*	
	250**	250	405	355	320	2	12	M24		-	*	

	DN	⌀D	⌀D1	⌀D2	⌀D3	f	n	⌀d	Lk	H	R	Hm / W
PN 25 PN 40	100	98	235	190	162	2	8	M20				
	125*	125	270	220	188	2	8	M24				
	150*	150	300	250	218	2	8	M24		-	*	

	DN	⌀D	⌀D1	⌀D2	⌀D3	f	n	⌀d	Lk	H	R	Hm / W
PN 25	200**	200	360	310	278	2	12	M24		-	**	
	250**	250	425	370	335	2	12	M27		-	**	

	DN	⌀D	⌀D1	⌀D2	⌀D3	f	n	⌀d	Lk	H	R	Hm / W
PN 40	200**	200	375	320	285	2	12	M27		-	**	
	250**	250	450	385	345	2	12	M30		-	**	

	DN	⌀D	⌀D1	⌀D2	⌀D3	f	n	⌀d	Lk	H	R	Hm / W
PN 63, 100	15	15	105	75	45	2	4	M12				
	20	19	130	90	58	5	4	M16				
	25	25	140	100	68	2	4	M16	60	132	250	6.3
	32	30	155	110	78	2	4	M20				
	40	38	170	125	88	2	4	M20				

	DN	⌀D	⌀D1	⌀D2	⌀D3	f	n	⌀d	Lk	H	R	Hm / W
PN 63	50	47	180	135	102	2	4	M20				
	65	62	205	160	122	2	8	M20				
	80	76	215	170	138	2	8	M20				
	100	98	250	200	162	2	8	M24				
	125*	125	295	240	188	2	8	M27				
	150**	150	345	280	218	2	8	M30		-	**	
	200**	195	415	345	285	2	12	M33		-	**	
	250**	250	470	400	345	2	12	M33		-	**	

	DN	⌀D	⌀D1	⌀D2	⌀D3	f	n	⌀d	Lk	H	R	Hm / W
PN 100	50	47	195	145	102	2	4	M24				
	65	62	220	170	122	2	8	M24				
	80	76	230	180	138	2	8	M24				
	100*	98	265	210	162	2	8	M27				
	125**	119	315	250	188	2	8	M30			**	
	150**	142	355	290	218	2	12	M30			**	

* = Getriebe empfohlen, ** = nur mit Getriebe. Maße in mm, Gewichte in kg. Maße für PN 160 auf Verlangen.

Einsatz

Absperrarmaturen, die zum vollen Schließen oder Öffnen des Durchgangs des Arbeitsmediums dienen. Sie können nicht als Drossel- oder Regelarmaturen eingesetzt werden. Für Temperaturen von −60 °C bis +230 °C.

Geeignet für Wasser, Wasserdampf, Gas, Öl, Erdöl, Säuren, Laugen und andere Flüssigkeiten und Gase ohne mechanische Schmutzpartikeln.

Zugelassen für Flüssigkeiten in Gruppen 1 (gefährlich) und 2 nach 2014/68/EU.

Charakteristik

- schwimmende Kugel,
- voller Durchfluss,
- antistatische Konstruktion,
- Zapfen gesichert gegen Freigabe (Anti-Blow-out).

Bedienung

- Handhebel,
- Handrad mit Getriebe,
- pneumatischer Antrieb,
- Elektroantrieb.

Einhaltung der Normen

- EN 1983,
- EN 12516-1,
- EN 1092-1,
- EN ISO 5211,
- EN 13463-1 (ATEX) – II 1 GD Ex IIC TX, I M1.

Prüfvorgang

- EN 12266-1, Dichtheitsstufe A – ohne Leckage.

Optionales Zubehör, Anpassungen und Dienstleistungen

- abweichende Anschlussmaße oder Kombination der Anschlussenden,
- Dichtleistenanpassung (Nut, Feder, Rücksprung, Vorsprung, Nut für O-Ring, RTJ),
- Anschluss für Antrieb nach ISO 5211,
- Fire-Safe-Konstruktion - Feuerbeständigkeit gemäß EN ISO 10497 (API 607),
- Heizmantel - zur Aufrechterhaltung der Flüssigkeit im flüssigen Zustand,
- abschließbarer Hebel mit Vorhängeschloss,
- Zapfenverlängerung – z.B. wegen Wärmedämmung der Leitung und der Armatur,
- Ausführung gemäß Anforderungen der Norm TA-Luft bzw. EN 15848-1,
- Endlagensensoren,
- Unterlagen gemäß EN 10204 3.2,
- kundenspezifische Anpassungen,
- Ausführung gemäß Anforderungen der Norm NACE MR 0175 bzw. ISO 15156,
- alle Dichtungen aus PTFE Material.

Typenbezeichnung

KM 9107.X – SB

- Armaturentyp KE-ARM – gerade Kugelhahn
- Bedienung:
  - 0 = Handhebel
  - 3 = Getriebe oder Anschluss für Antrieb
- Serie – mit Stopfbuchse
- Material – gemäß der Tabelle
- Anschluss in die Leitung:
  - 7 = Zwischenflansch